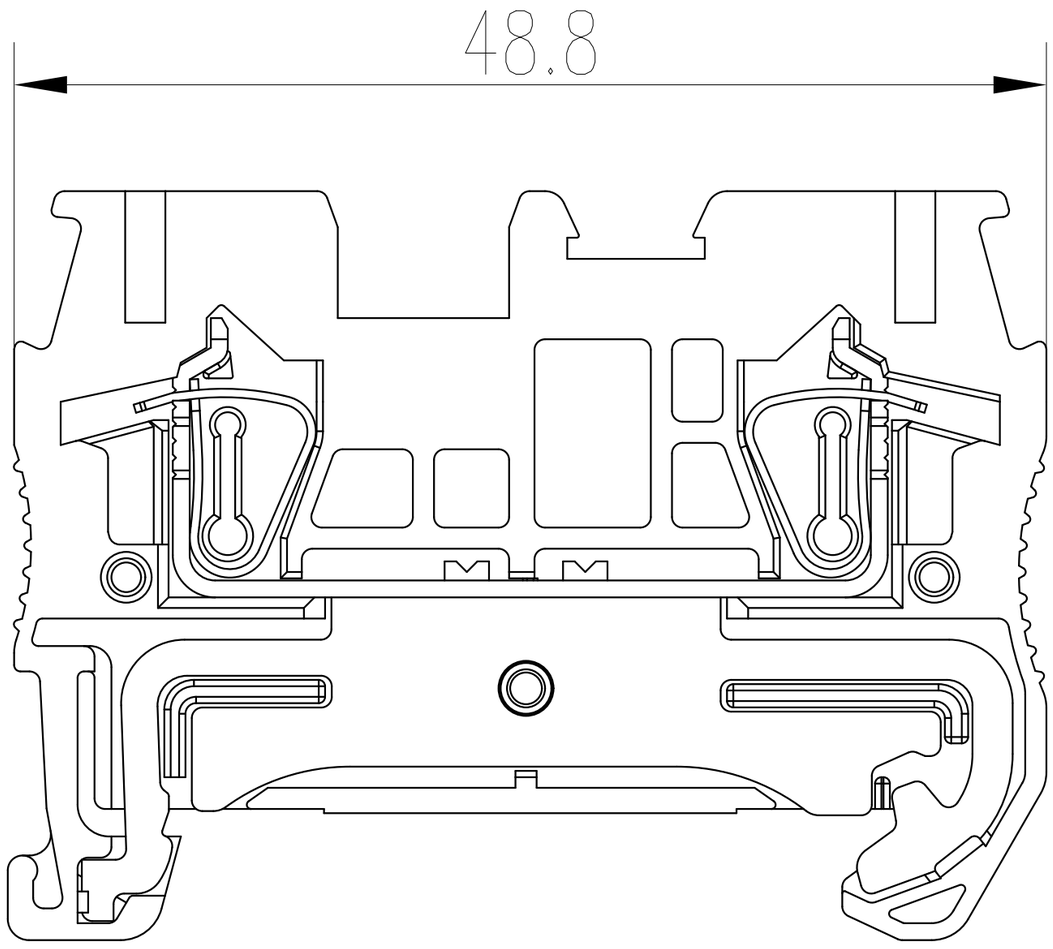

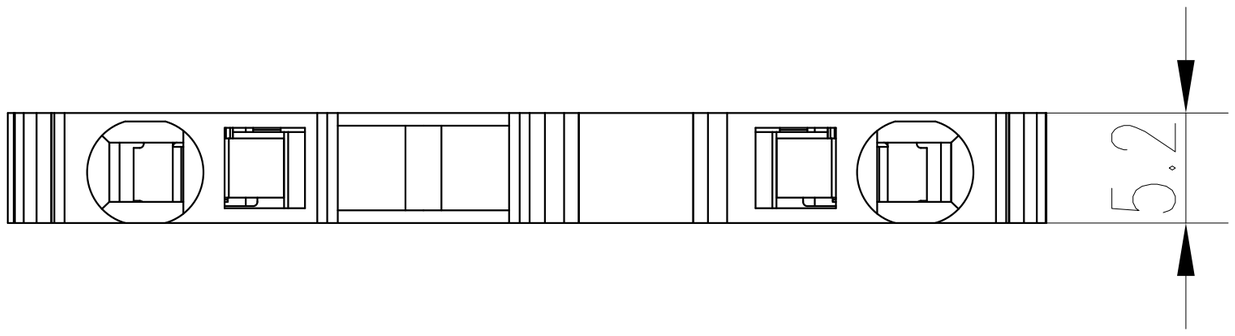

					MTS-2.5PE			
								815250