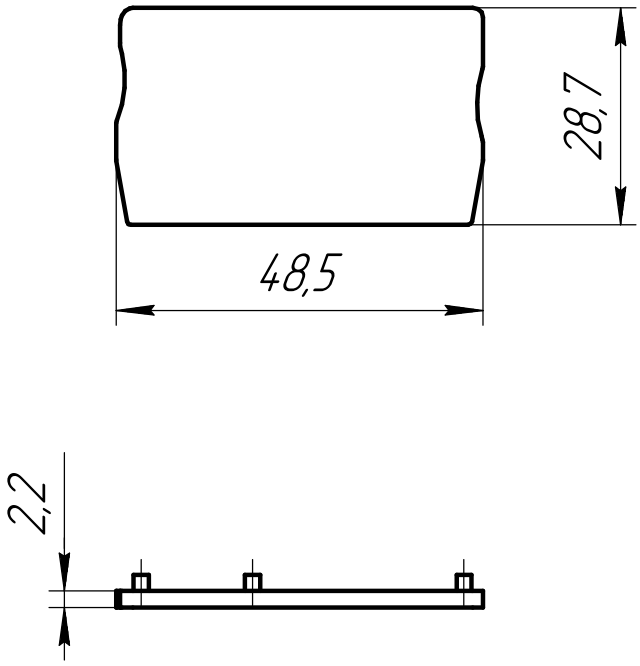

Изм.	Лист	№ докум.	Подп.	Дата
Разраб.				30.05.24
Пров.				
Т.контр.				
Н.контр.				
Утв.				

МТР-Р2.5

Заглушка для одноуровневых клемм push-in, 2.5 мм², серая (уп. 20шт.)

Габаритный чертеж

Лит.	Масса	Масштаб
		1:1
Лист	Листов	1

Арт: 136815

Перв. примен.

Справ. №

Подп. и дата

Инв. № дубл.

Взам. инв. №

Подп. и дата

Инв. № подл.

Копировал

Формат А4