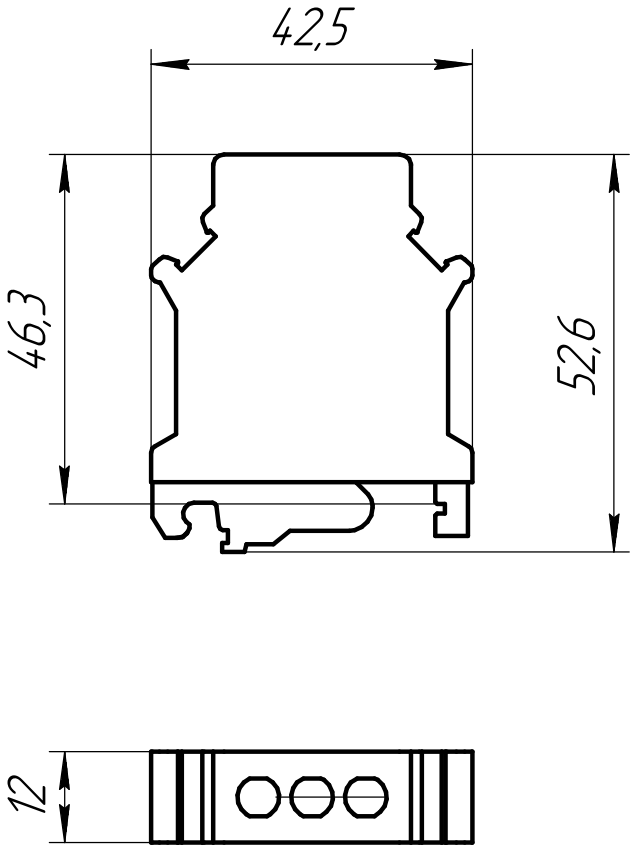

Изм.	Лист	№ докум.	Подп.	Дата	MTU-16PE Клемма винтовая "Земля", 16 мм^2 Габаритный чертеж	Лит.	Масса	Масштаб
Разраб.				04.06.24				1:1
Пров.						Лист	Листов 1	
Т.контр.								
Н.контр.					Арт:136864			
Утв.								

Перв. примен.

Справ. №

Подп. и дата

Инв. № дубл.

Взам. инв. №

Подп. и дата

Инв. № подл.

Копировал

Формат А4