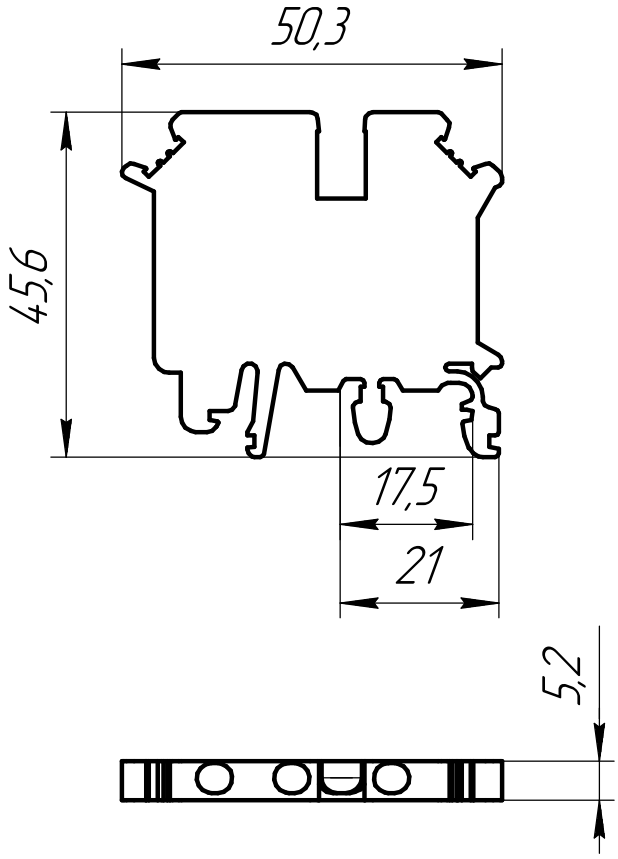

Изм.	Лист	№ докум.	Подп.	Дата
Разраб.				05.07.24
Пров.				
Т.контр.				
Н.контр.				
Утв.				

MTU-T02.5

Клемма винтовая трехпроводная, 2.5 мм^2

Габаритный чертеж

Лит.	Масса	Масштаб
		1:1
Лист	Листов	1

Арт: 136858

Перв. примен. | Справ. № | Подп. и дата | Инв. № дубл. | Взам. инв. № | Подп. и дата | Инв. № подл.

Копировал

Формат А4