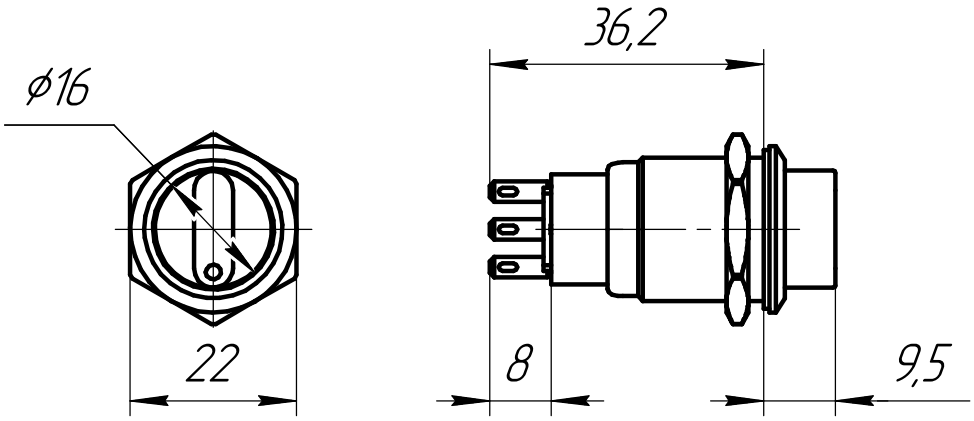

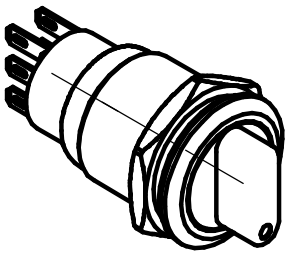

1 Размеры для справок.
2 Неуказанные предельные отклонения размеров:±IT12/2.

Изм.	Лист	№ докум.	Подп.	Дата	MT67-BD331 Переключатель в 3 положения с фиксацией, короткая ручка, 2NO, IP67, нержавеющая сталь Габаритный чертеж	Лит.	Масса	Масштаб
Разраб.				12.09.24				1:1
Пров.						Лист	Листов 1	
Т.контр.								
Н.контр.					Арт:139446			
Утв.								

Перв. примен.
Справ. №
Подп. и дата
Инв. № дубл.
Взам. инв. №
Подп. и дата
Инв. № подл.

Копировал
Формат А4